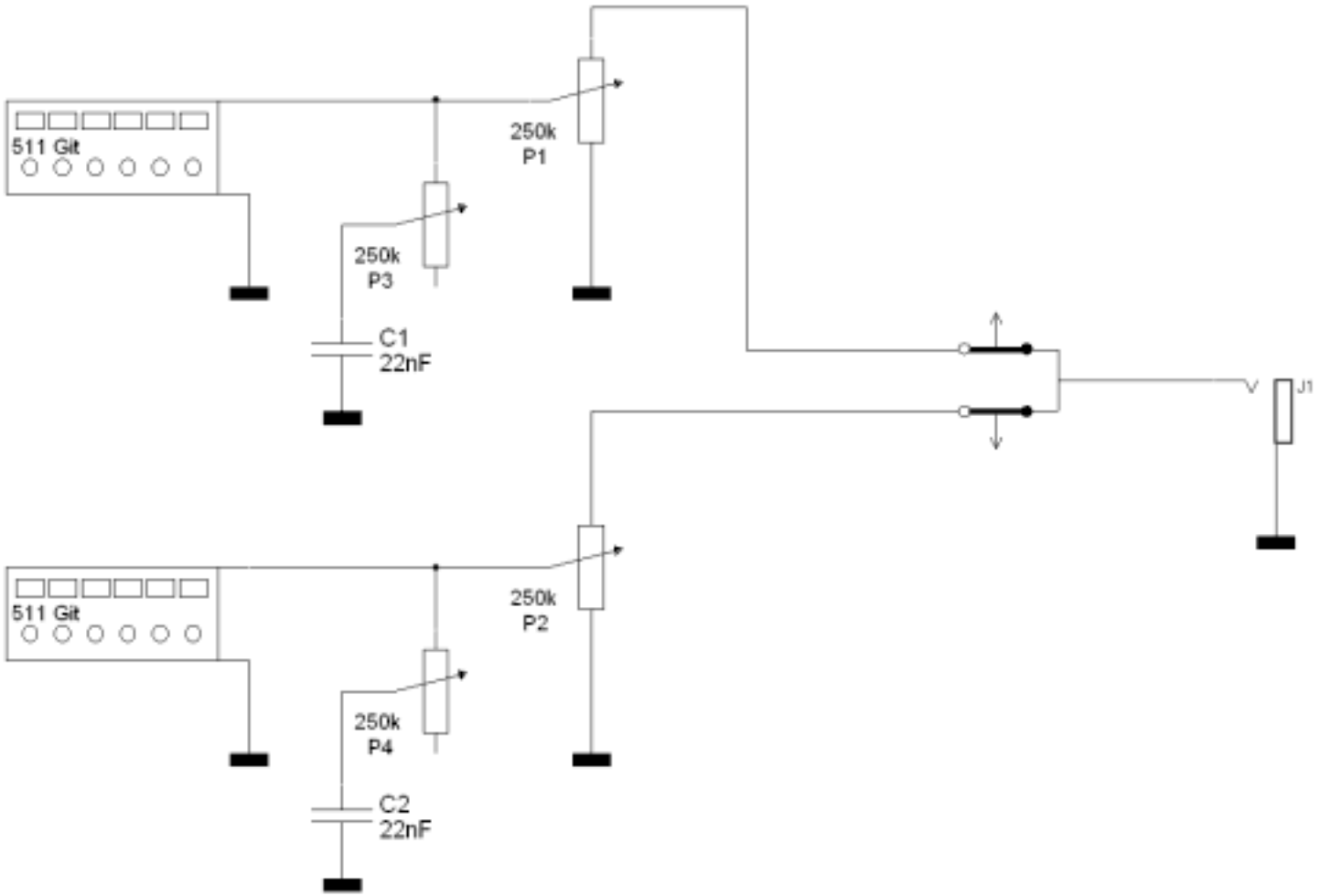


Anstatt 511 PU auch Schaller "Sharkfin"

Karl Hofner Germany

4572